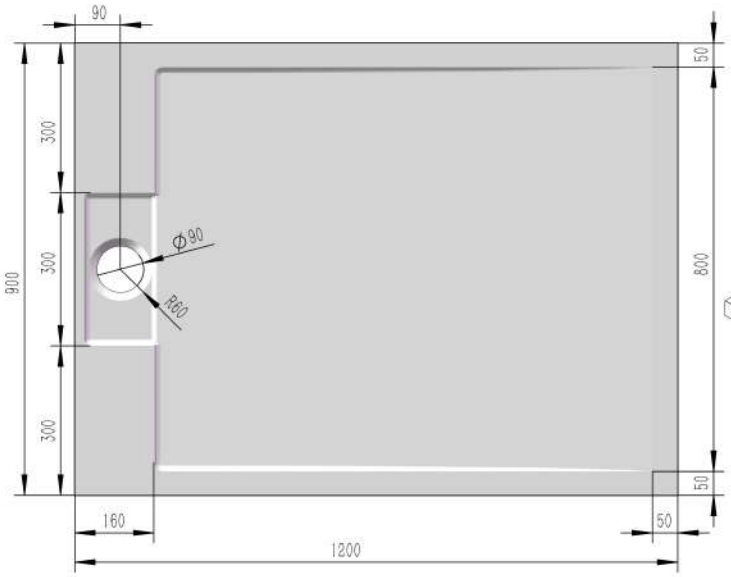
90
50
300
300
300
900
Ø90
R60
800
50
160
50
1200

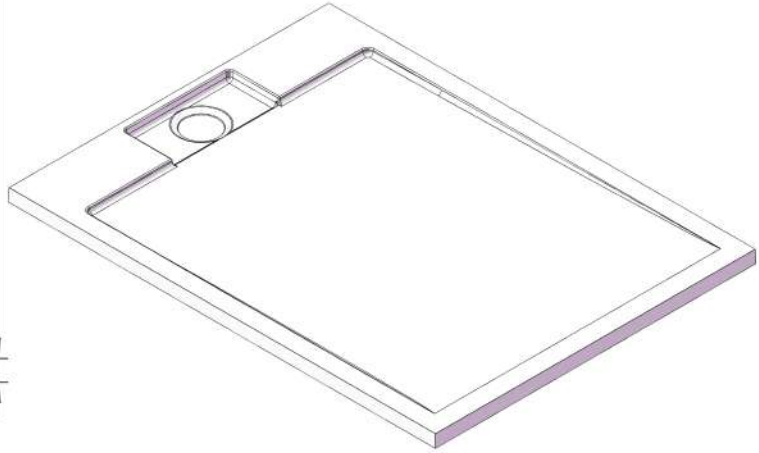

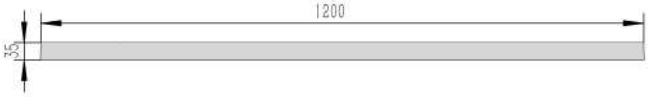
1200
35

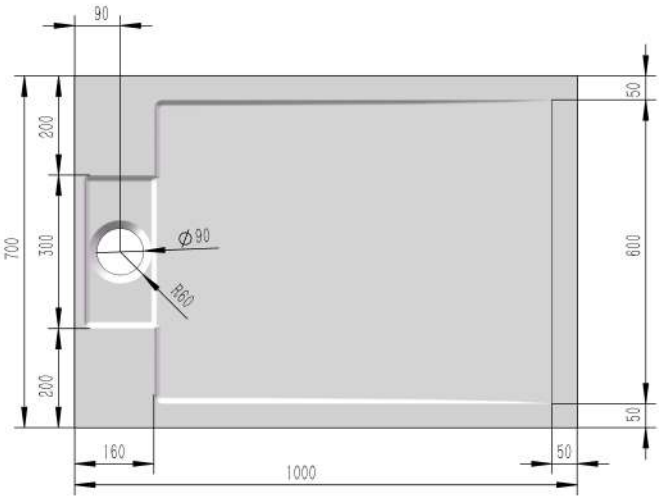
90
200
300
200
700
Ø90
R60
50
600
50
160
50
1000

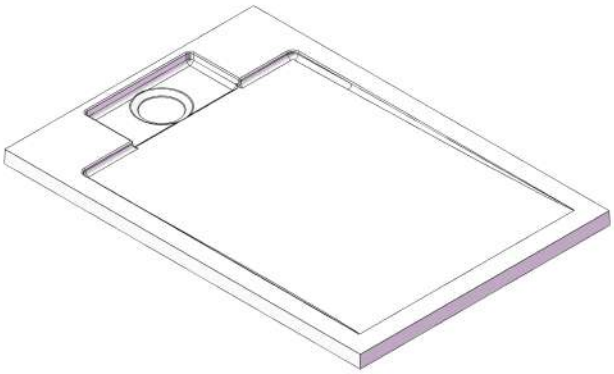

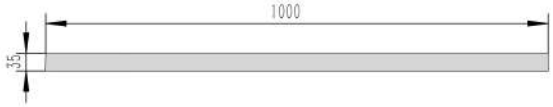
1000
35

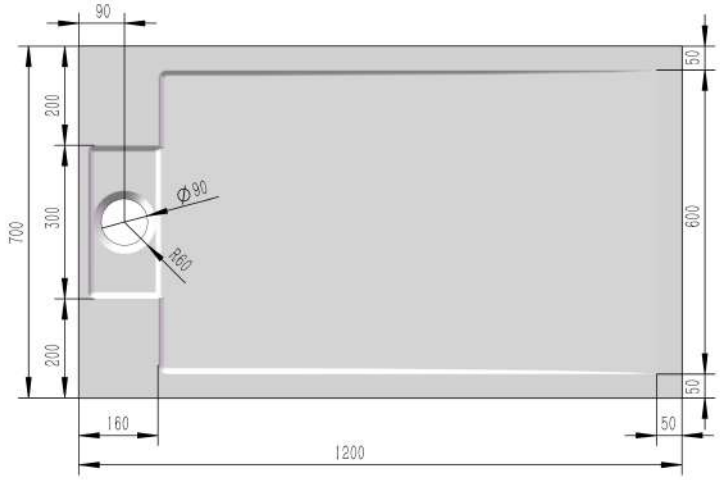
90
200
300
200
700
Ø90
R60
50
600
50
160
50
1200

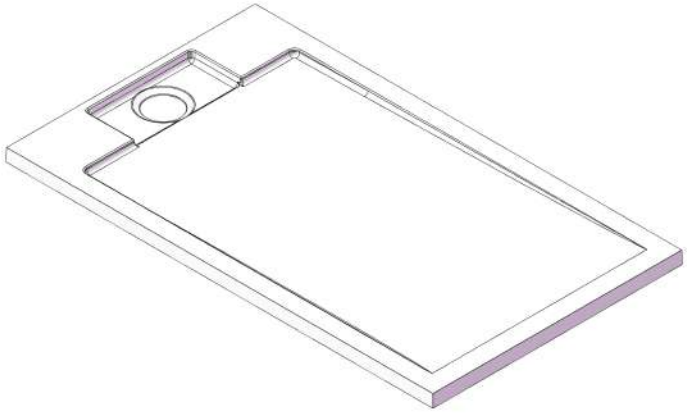

1200
35

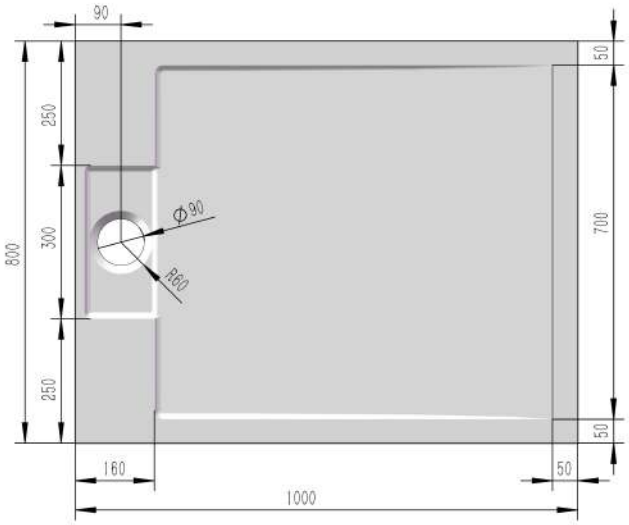
90
250
300
250
800
Φ90
R60
50
700
50
160
50
1000

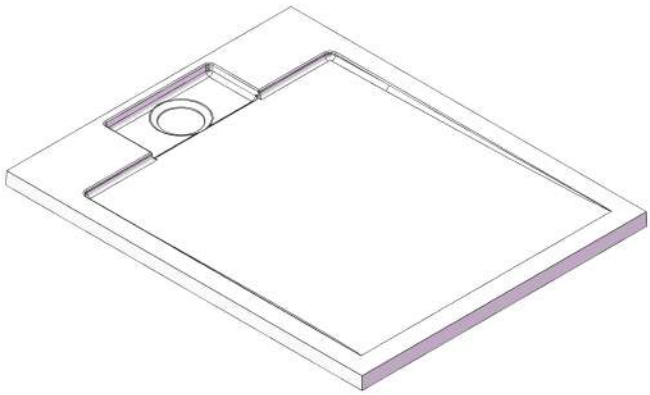

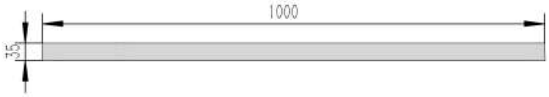
1000
35

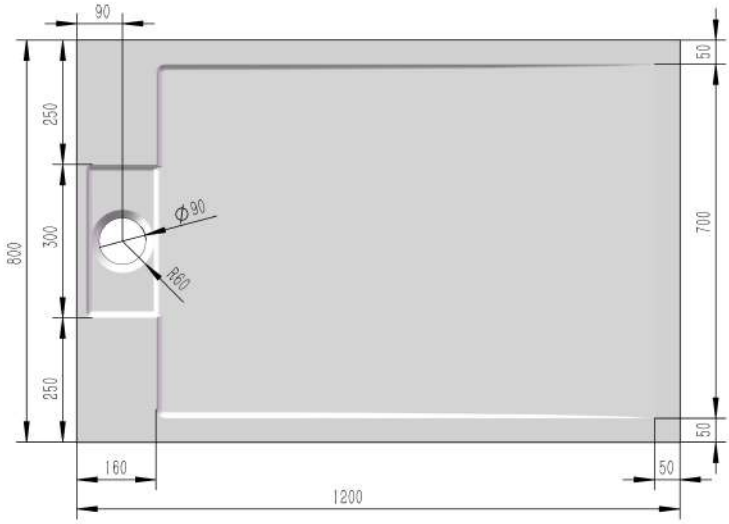
90
250
300
250
800
Φ90
R60
50
700
50
160
50
1200

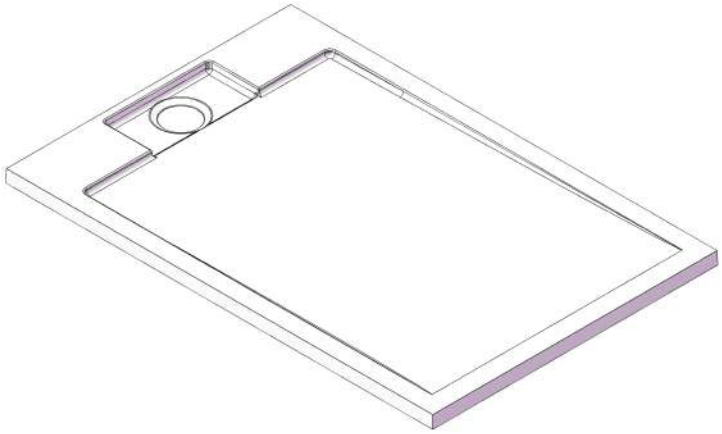

1200
35

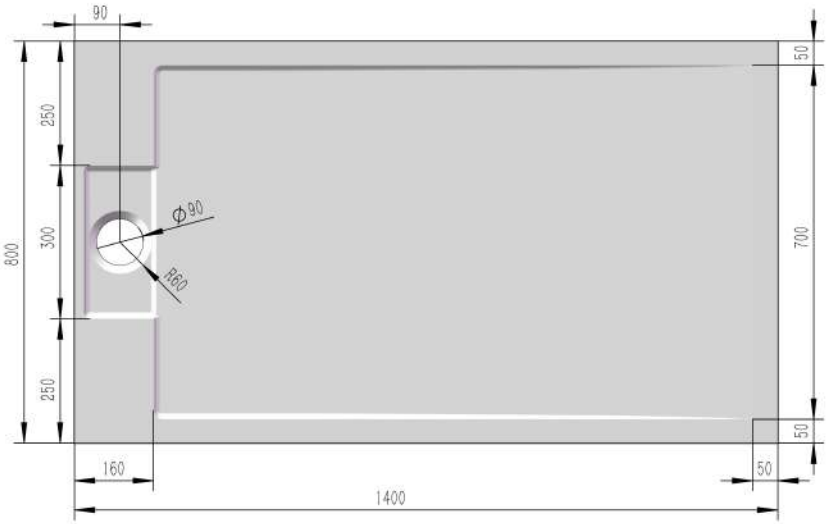
90
250
300
250
800
Φ90
R60
50
700
50
160
50
1400

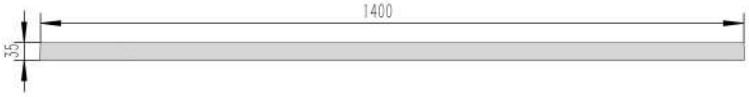
1400
35

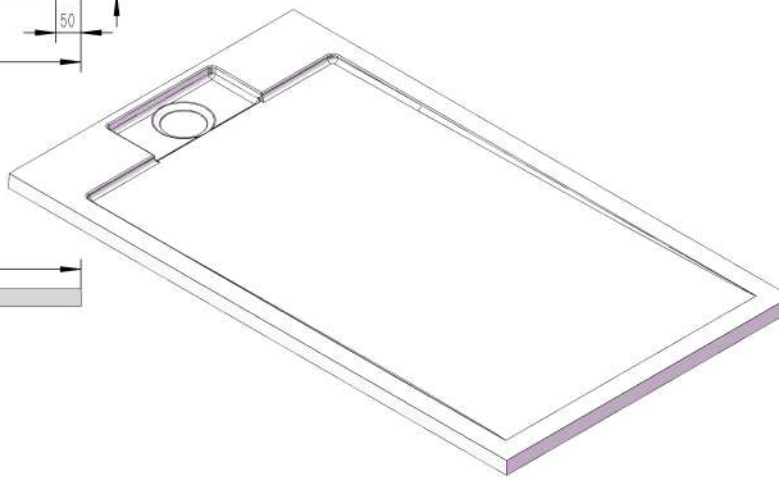

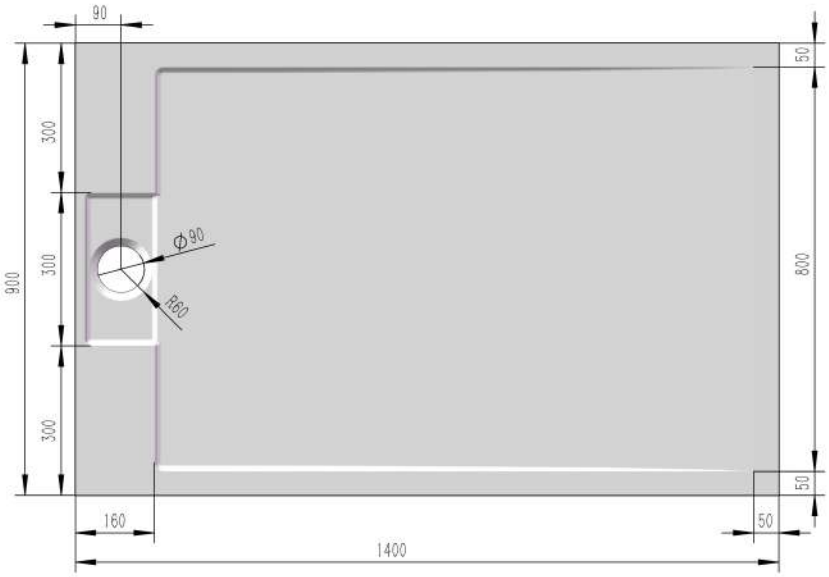
90
50
300
300
300
900
Ø90
R60
800
50
160
50
1400

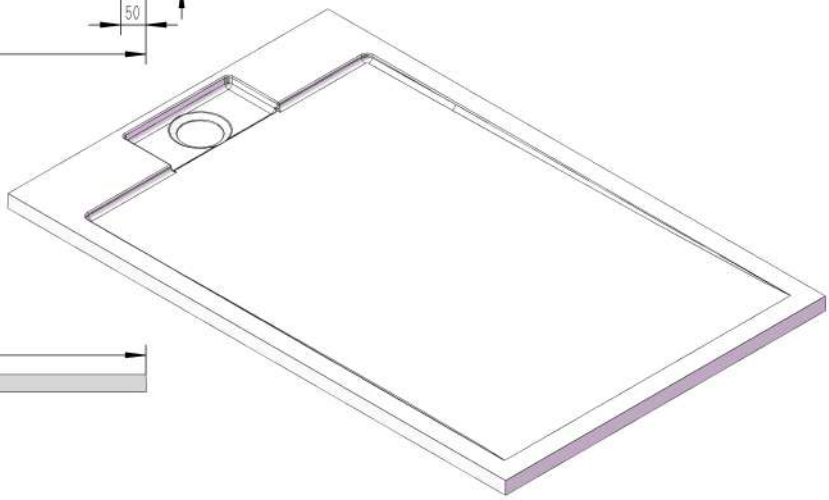

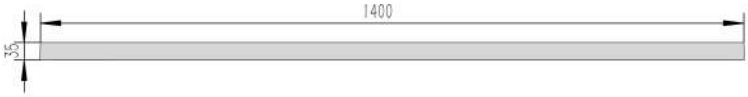
1400
35

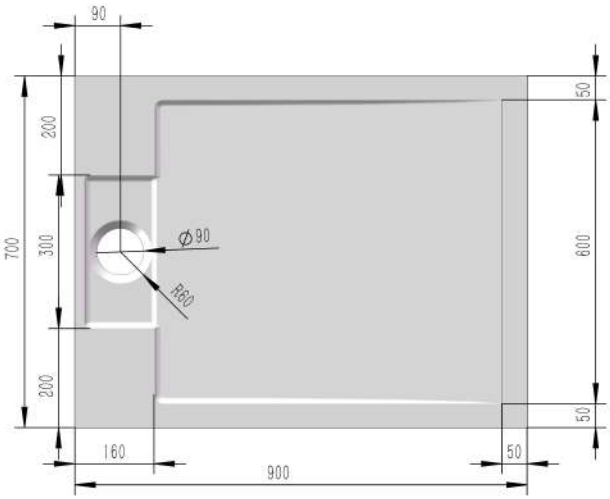
90
200
300
200
700
Ø90
R60
50
600
50
160
900
50

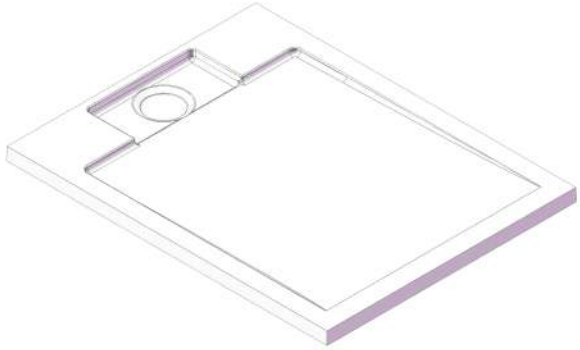

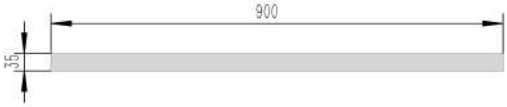
900
35

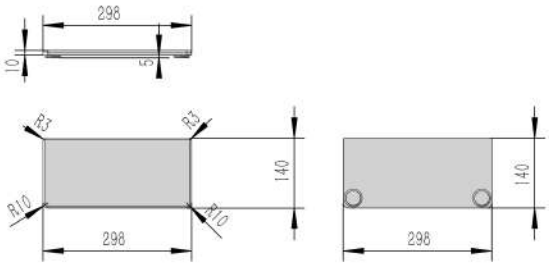
298
10
5
R3
R3
140
R10
R10
298
140
298