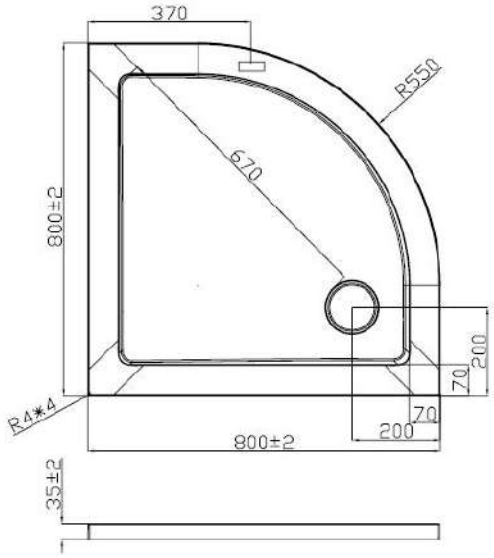
370
R550
670
800±2
200
70
R4*4
70
200
800±2
35±2

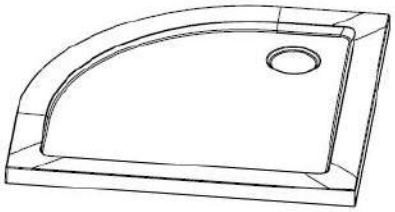

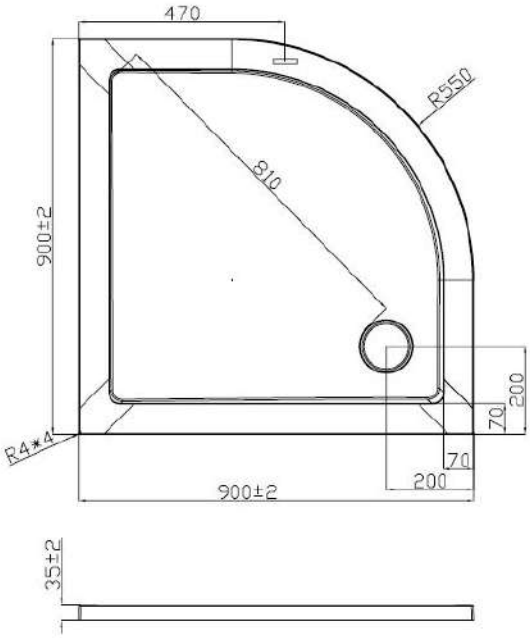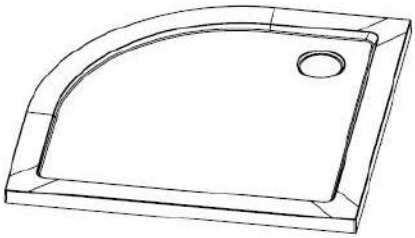
470
R550
810
900±2
200
70
R4*4
70
200
900±2
35±2